PROSPETTO TRASVERSALE PILA
Scala 1:50

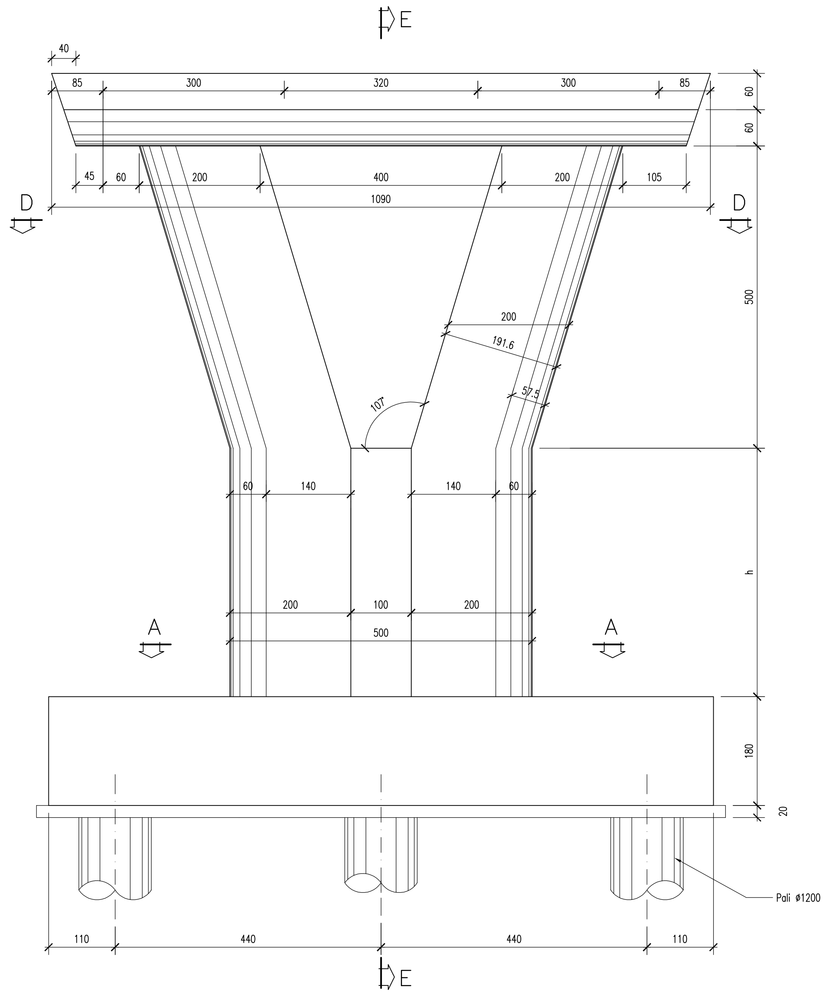

SEZIONE E–E
Scala 1:50

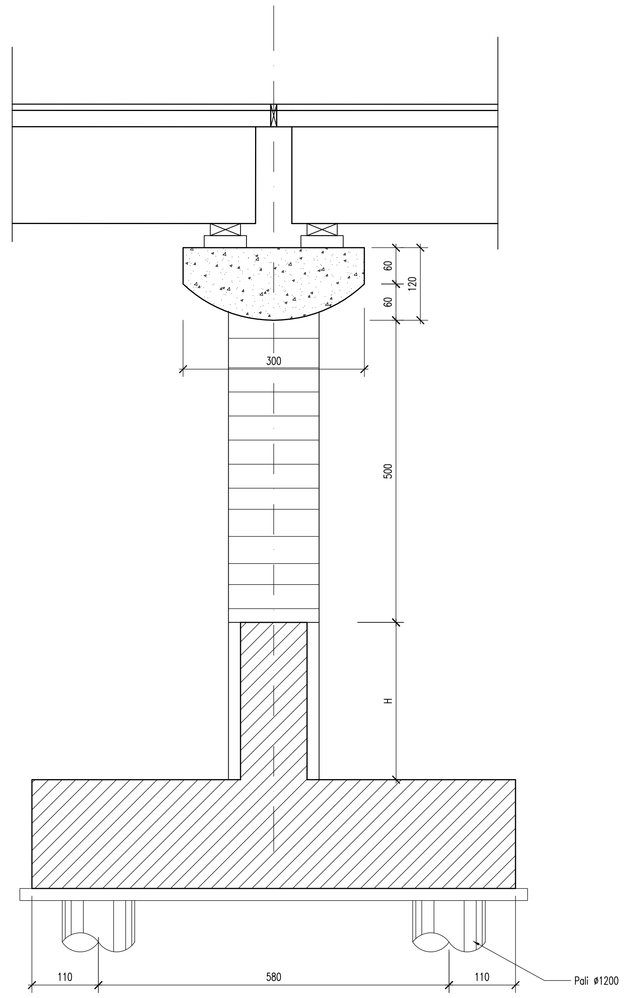

PIANTA FONDAZIONI
Scala 1:25

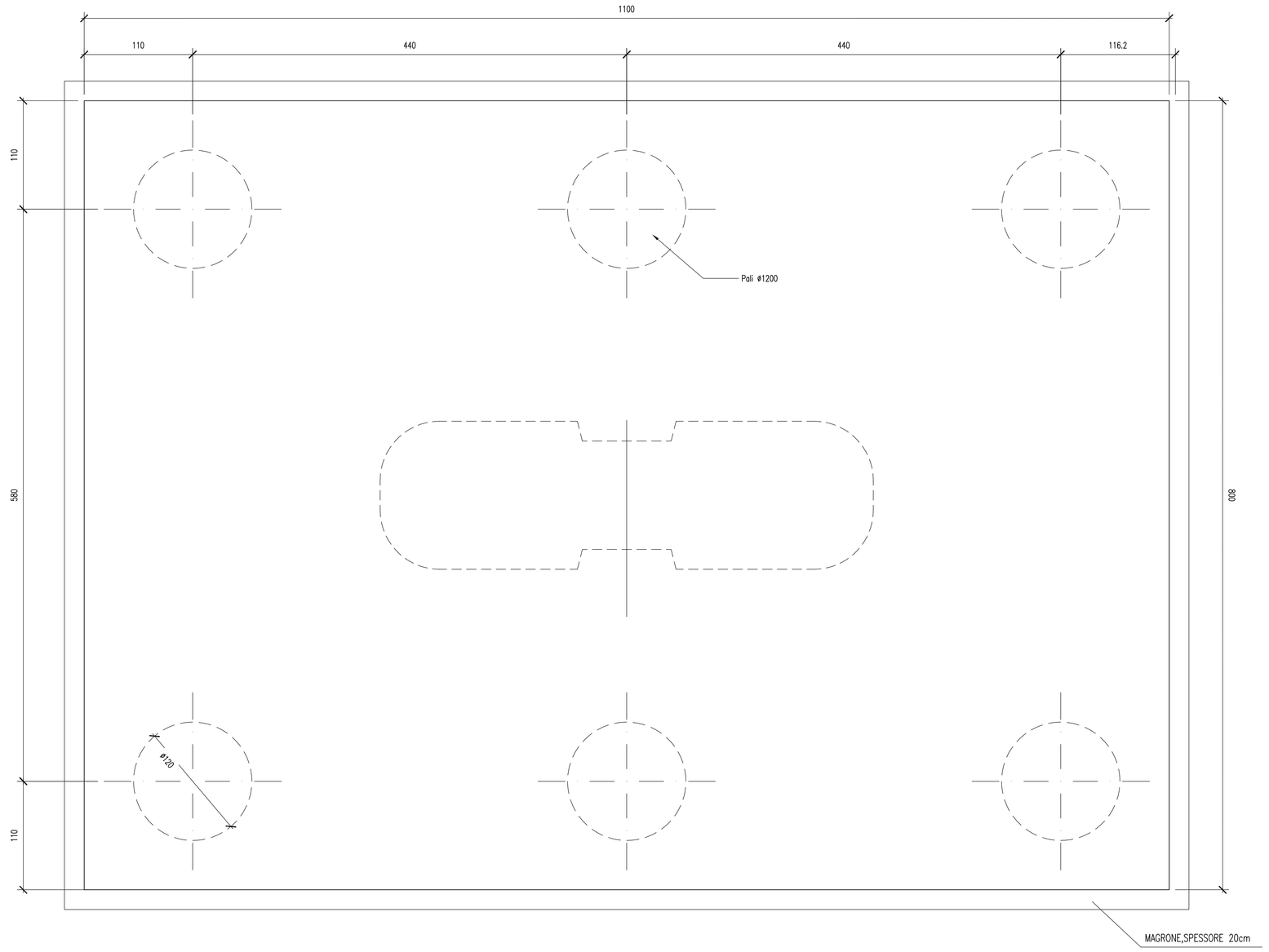

PIANTA PULVINO PILA PILA
Scala 1:50

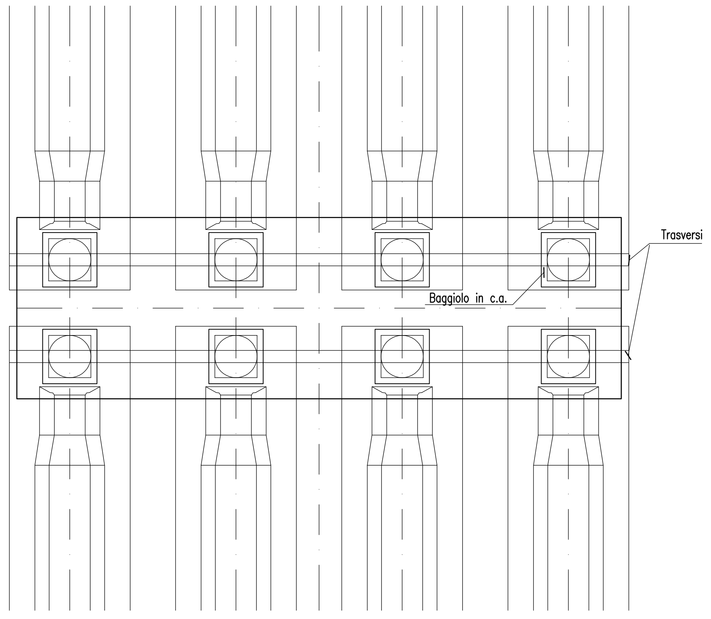

	h	L pali
PILA 9	7.05	25.00
PILA 10	5.10	25.00
PILA 11	2.50	28.00
PILA 12	5.00	25.00
PILA 13	4.40	25.00
PILA 14	2.60	25.00
PILA 15	1.40	25.00
PILA 16	4.50	28.00
PILA 17	3.70	25.00

SEZIONE A
Scala 1:50

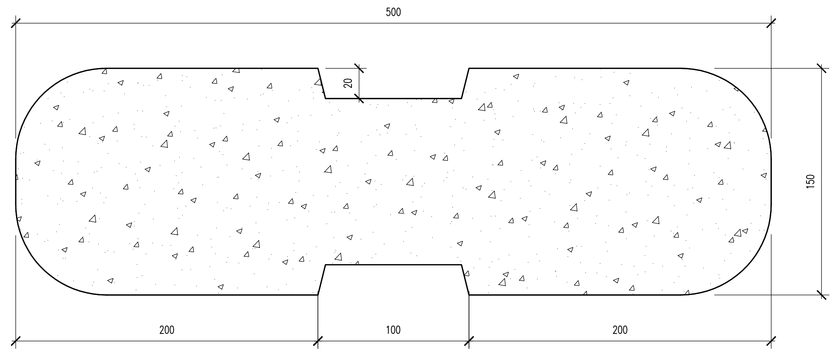

SEZIONE "D"
Scala 1:50

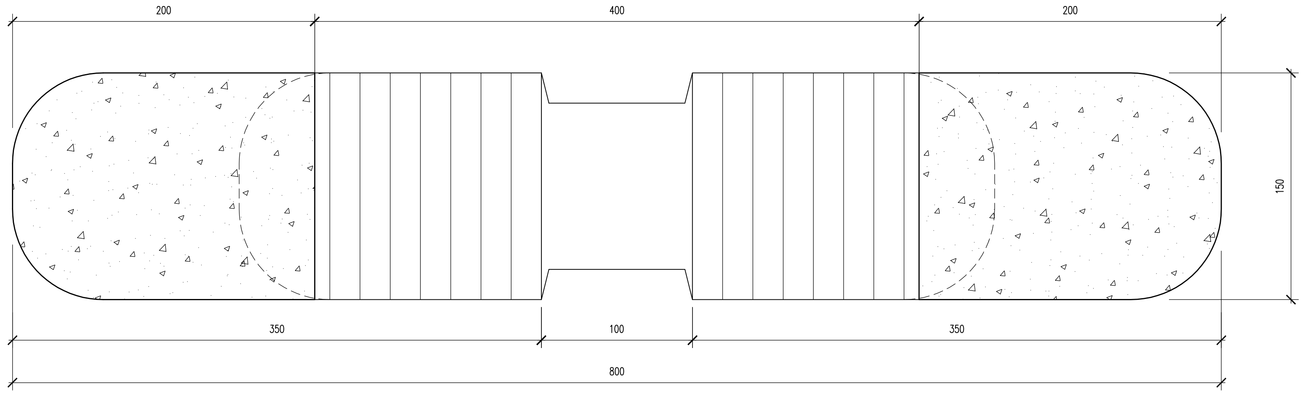

Materiali:

CALCESTRUZZI

CALCESTRUZZO PILE	Rck >=40 MPa classe minima di consistenza S4 rapporto A/C <=0.5
CALCESTRUZZO FONDAZIONI	Rck >=35 MPa classe minima di consistenza S3 rapporto A/C <=0.5
CALCESTRUZZO PALI	Rck >=25 MPa classe minima di consistenza S5 rapporto A/C <=0.5
CALCESTRUZZO MAGRONE	Rck >=15 MPa

ACCIAI

BARRE PER ARMATURA	FeB 44k c.s.

PROVINCIA DI CHIETI

PROGETTO DEFINITIVO

ADEGUAMENTO DELLE S.S. 81–84
TRATTO GUARDIAGRELE–EST
INNESTO S.S. 652 "VAL DI SANGRO"

LOTTOI

RESPONSABILE PROGETTAZIONE:
Dott. Ing. Fabrizio Besozzi
Iscritto Albo Ingegneri Provincia di Roma n° 15126

I PROGETTISTI:
Dott. Ing. Fabrizio Besozzi
Iscritto Albo Ingegneri Provincia di Roma n° 15126
Prof. Dott. Ing. Marco Petrangeli
Iscritto Albo Ingegneri Provincia di Roma n° 18744
Dott. Ing. Giovanni Zallocco
Iscritto Albo Ingegneri Provincia di Roma n° 5745

COORDINAMENTO ATTIVITA' IN LOCO:
Dott. Arch. Mariano Strizzi
Iscritto Albo Architetti Provincia di Chieti n° 97

PROGETTAZIONE: *A.T.I.*
mandataria SILEC S.p.A. Divisione Progettazione e Studi SELPRO
mandanti ERREGI SERVIZI INTEGRATI DI INGEGNERIA
TECNOPROJECT

EM./RE.	DATA	DESCRIZIONE	REDATTO	CONTR.	APPROV.
A	OTT.'03	EMISSIONE	CENCI	G.USAI	M.PETRANGELI

OPERE D'ARTE MAGGIORI
Viadotti
Viadotto S. Bartolomeo 2
IMPALCATO C.A.P. – Carpenteria pila e fondazioni

SCALA : 1:50

CODICE IDENTIFICATIVO :

FASE/LOTTO	DOC.	OPERA/DISCIPLINA	PROGR.	REV.
D1	BB	VI04	004	A

Revisione	Data	Disegnato	Controllato	Approvato	Revisione	Data	Disegnato	Controllato	Approvato
REV0	FEB.04	PERN.	PERN.	PERN.	REV1	FEB.04	PERN.	PERN.	PERN.

SCALA 1:50 — FORMATO A0

DIR.: G:\COMMESSE\ — N. FILE: D1–BB–VI04–004.DWG